INSTALLER: THESE INSTRUCTIONS ARE TO REMAIN WITH THE HOME OWNER.

CHECK THE BOXES TO INDICATE THAT THE CORRESPONDING STEPS HAVE BEEN COMPLETED.

FUEL CONVERSION KIT FOR MODEL XIR4-1

These kits are for use at altitudes of 0 to 4500 feet.

❑ Kit W175-0364, Natural Gas to Propane Includes;
1 REGULATOR
1 #54 FRONT BURNER ORIFICE
1 #56 REAR BURNER ORIFICE
1 CONVERSION DATA LABEL

❑ Kit W175-0365, Propane to Natural Gas Includes;
1 REGULATOR
1 #39 FRONT BURNER ORIFICE
1 #47 REAR BURNER ORIFICE
1 CONVERSION DATA LABEL

This conversion kit shall be installed by a qualified service agency in accordance with the manufacturer's instructions and all applicable codes and requirements of the authority having jurisdiction. If the information in these instructions is not followed exactly, a fire, explosion or production of carbon monoxide may result causing property damage, personal injury or loss of life. The qualified service agency is responsible for the proper installation of this kit. The installation is not proper and complete until the operation of the converted appliance is checked as specified in the owner instructions supplied with the kit.

WARNING: **Failure to position the parts in accordance with these diagrams or failure to use only parts specifically approved with this appliance may result in property damage or personal injury.**

CAUTION: ***Before proceeding with the conversion, shut off the gas supply first and then disconnect the electrical power.***

❑ **1.** Remove the door, logs and panels from the appliance. Refer to the FINISHING section of your installation manual for instructions.

❑ **2.** Remove the 8 screws that secure the rear log support in place. Lift the support out. (Refer to in FIG 1).

FIG 1

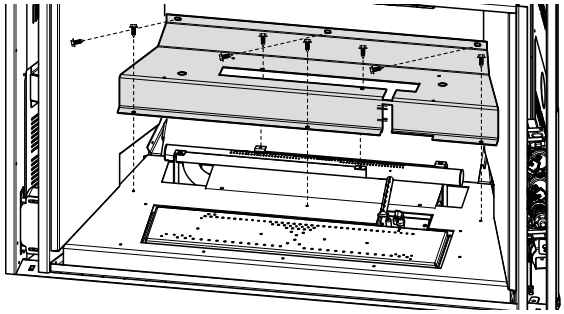

❑ **3.** Remove the 4 screws holding the cover plate in place. (Refer to FIG 2.)

FIG 2

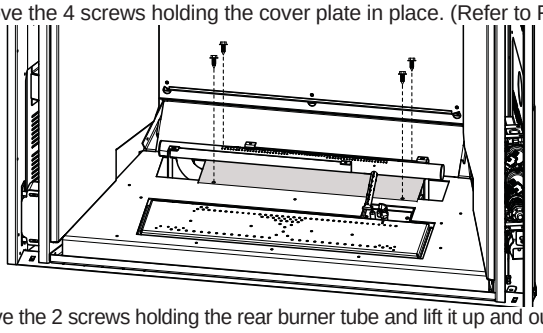

❑ **4.** Remove the 2 screws holding the rear burner tube and lift it up and out, then remove the two burner brackets by removing the 4 screws. (Refer to FIG 3).

FIG 3

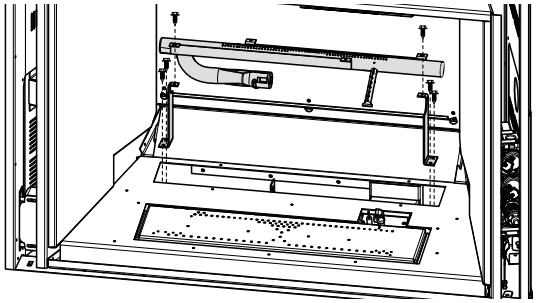

❑ **5.** Remove the 2 screws that secure the bottom burner cover in place and slide it out from behind the rear manifold, then lift it up and out of the appliance, as shown in FIG 4.

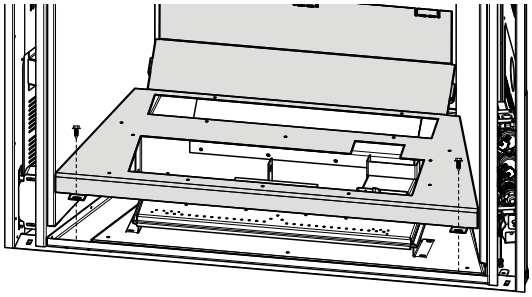

FIG 4

6. Remove the 4 screws securing the pan in place, as shown in FIG 5. ❑

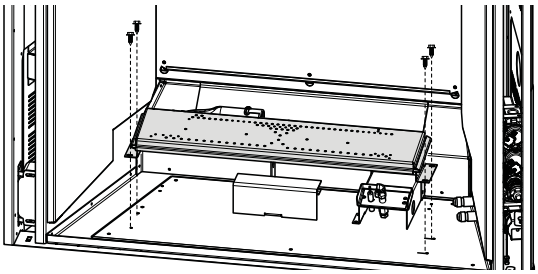

FIG 5

7. Remove both front and rear orifices and replace with the orifices supplied (use pipe thread compound). ❑

8. Adjust the air shutter according to the table on the back of this page. ❑

9. To convert the main valve to the desired fuel, follow the instructions that are supplied with the SIT regulator assembly. ❑

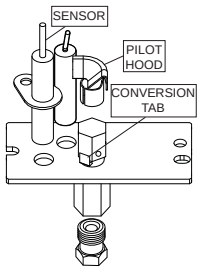

10. **<u>NOTE</u>: Prior to loosening the pilot hood note the alignment.** Loosen the pilot hood until the conversion tab slides easily. Slide the tab to the fuel desired. **<u>NOTE</u>: The tab is marked with NG or LP**. Tighten the pilot hood back to original position, the pilot flame must be directed at the burner and sensor. ❑

11. The conversion data label must be filled out and attached adjacent to the valve. ❑

12. Turn on the gas supply and check for gas leaks by brushing on a soap and water solution. ***Do not use open flame.*** ❑

13. Re-install the burners and front and rear burner supports.Then light the pilot and main burner to ensure that the gas lines have been purged. Refer to the lighting instructions in your fireplace installation manual. Once all systems have been checked, replace the logs. ❑

14. Re-secure the door. Turn on the electrical supply to the appliance. ❑

Purge all gas lines with the glass door off.

Assure that a continuous flow is at the burner before replacing the door.

Continued on reverse →

ADJUSTMENTS

VENTURI ADJUSTMENT

Air shutters have been factory set open according to the chart below:
These setting are for (maximum) horizontal termination.

	LP	NG
FRONT	5/8”	1/4”
REAR	1/4”	1/8”

Adjustment may be required depending on fuel type, vent configuration and altitude.

Air shutter adjustment must be done by a qualified installer!

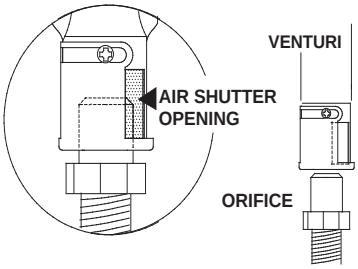

Closing the air shutter will cause a more yellow flame, but can lead to carboning. Opening the air shutter will cause a more blue flame, but can cause flame lifting from the burner ports. The flame may not appear yellow immediately; allow 15 to 30 minutes for the final flame colour to be established.

PRESSURE ADJUSTMENT

Adjust the pilot screw to provide properly sized flame. Turn in a clockwise direction to reduce the gas flow.

Inlet pressure can be checked by turning screw (A) counter-clockwise until loosened and then placing pressure gauge tubing over the test point. Gauge should read 7” (minimum 4.5”) water column for natural gas or 13” (11” minimum) water column for propane. Check that main burner is operating on “HI”.

Outlet pressure can be checked the same as above using screw (B). Gauge should read 3.5” water column for natural gas or 10” water column for propane. Check that main burner is operating.

AFTER TAKING PRESSURE READINGS, TIGHTEN SCREWS FIRMLY TO SEAL. DO NOT OVER TORQUE.

LEAK TEST

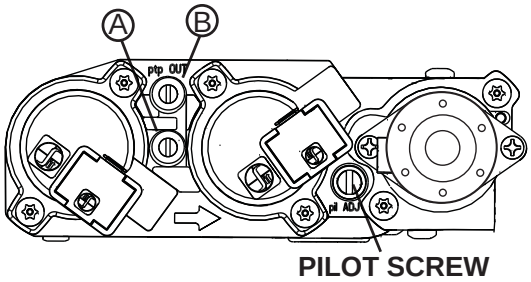

Maximum Input Ratings:

NG	LP
40,000 Btu/hr	40,000 Btu/hr

FLAME CHARACTERISTICS

It’s important to periodically perform a visual check of the pilot and burner flames.
Compare them to the illustrations provided.

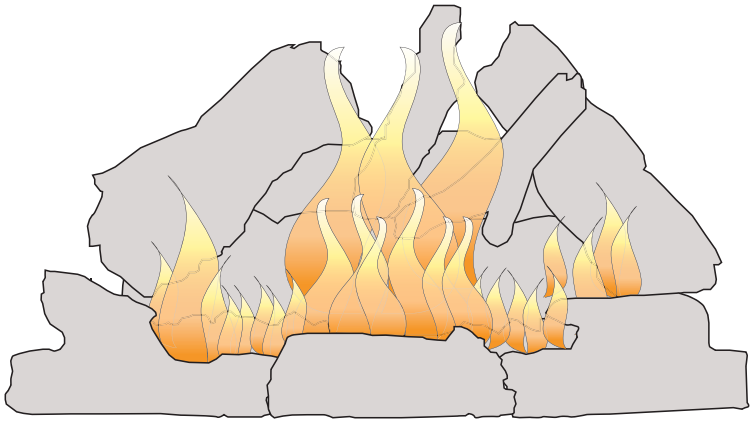

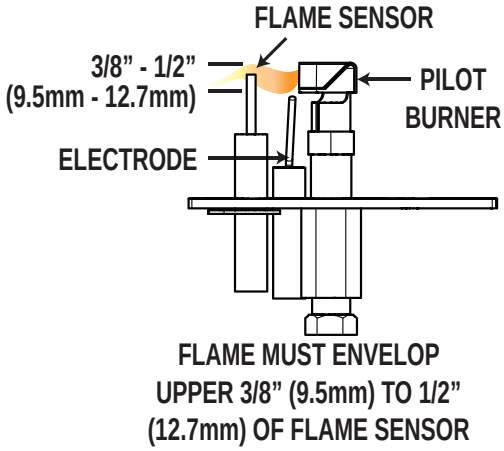

Quality System Certified To ISO 9001-2008

Wolf Steel Ltd., 24 Napoleon Rd., Barrie, ON L4M 0G8 Canada • (705)721-1212 • fax (705)722-6031 • www.napoleonfireplaces.com

INSTALLATEUR : CES INSTRUCTIONS DOIVENT ÊTRE GARDÉES PAR LE PROPRIÉTAIRE.

VEUILLEZ COCHER LES CASES POUR INDIQUER QUE LES ÉTAPES CORRESPONDANTES ONT ÉTÉ COMPLÉTÉES.

ENSEMBLE DE CONVERSION LE MODÈLE XIR4-1

Ces ensembles sont conçus pour être utilisés à des altitudes allant de 0 à 4 500 pieds.

❑ L'ensemble W175-0364, pour la conversion gaz naturel à propane, comprend :

1 RÉGULATEUR
1 INJECTEUR DE BRÛLEUR AVANT #54
1 INJECTEUR DE BRÛLEUR ARRIÈRE #56
1 ÉTIQUETTE DE DONNÉES DE CONVERSION

❑ L'ensemble W175-0365, pour la conversion gaz naturel à propane, comprend :

1 RÉGULATEUR
1 INJECTEUR DE BRÛLEUR AVANT #39
1 INJECTEUR DE BRÛLEUR AVANT #47
1 ÉTIQUETTE DE DONNÉES DE CONVERSION

Cet ensemble de conversion doit être installé par une agence d'entretien qualifiée conformément aux instructions du fabricant et à tous les codes et les exigences des autorités compétentes. Si ces instructions ne sont pas suivies à la lettre, un incendie, une explosion ou une production de monoxyde de carbone pourrait s'ensuivre, causant des dommages matériels, des blessures corporelles ou des pertes de vie. L'agence d'entretien est responsable de l'installation adéquate de cet ensemble. L'installation n'est pas considérée complète ni adéquate jusqu'à ce que le fonctionnement de l'appareil converti soit vérifié et jugé conforme aux instructions fournies avec cet ensemble.

***AVERTISSEMENT :* Omettre de positionner les pièces conformément aux schémas de ce feuillet ou omettre d'utiliser uniquement des pièces spécifiquement approuvées pour cet appareil peut causer des dommages matériels ou des blessures corporelles.**

***ATTENTION :* Avant d'effectuer la conversion, vous devez couper l'alimentation en gaz avant de couper l'alimentation électrique.**

❑ **1.** Retirez la porte, les bûches et les panneaux de l'appareil. Référez-vous à la section FINITIONS de votre manuel d'installation pour les instructions.

❑ **2.** Retirez les 8 vis servant à fi xer le support à bûche. Soulevez le support puis retirez-le. (Comme illustré dans Figure 1 ci-dessous)

FIG 1

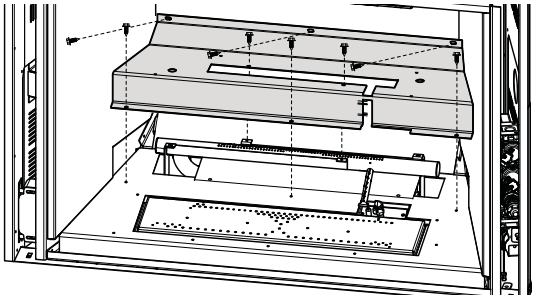

❑ **3.** Retirer les 4 vis servant à fixer le brûleur tubulaire arrière. Soulevez le brûleur pis retirez-le. (Comme illustré dans Figure 2 ci-dessous)

FIG 2

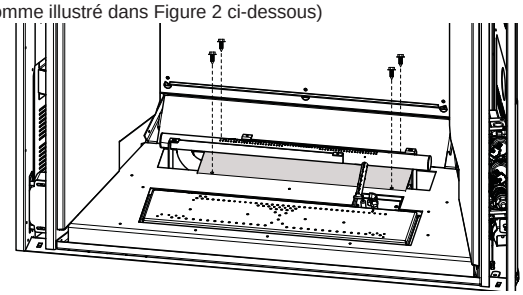

❑ **4.** Retirez les 2 vis servant à fixer le brûleur en l'arrière et soulevez le brûleur puis retirez-le. (Comme illustré dans Figure 3 ci-dessous)

FIG 3

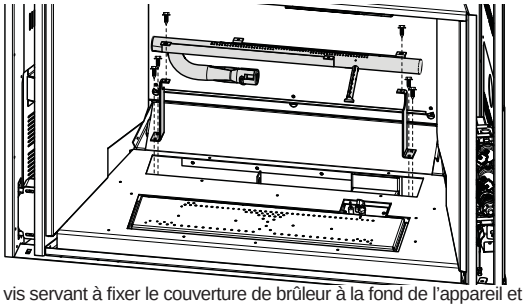

❑ **5.** Retirez les 2 vis servant à fixer le couverture de brûleur à la fond de l'appareil et soulevez le brûleur puis retirez-le. (Comme illustré dans Figure 4).

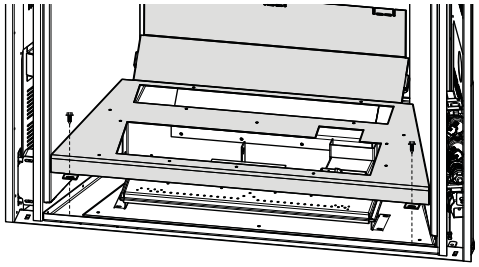

FIG 4

6. Retirez les 4 vis servant à fixer le plateau comme illustré dans Figure 5. ❑

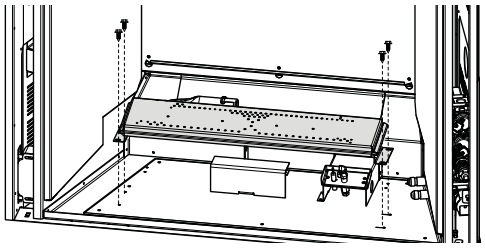

FIG 5

7. Retirez les injecteur de brûleur et remplacer-le avec les injecteur de brûleur fourni (utilisé le composé de fil de tuyau). ❑

8. Changez le réglage du volet d'air en vous référant au tableau situé au verso. ❑

9. Pour convertir la soupape principale au combustible désiré, suivez les instructions fournies avec l'assemblage du régulateur SIT. ❑

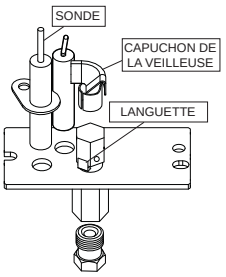

10. NOTE:Avant de desserrer le capuchon de la veilleuse se souvenir de l'alignement. Desserrer le capuchon de la veilleuse jusqu'a le languette glisse facilement. Glissez-le languette aux combustion désiré. **NOTE: Le languette est est marqué avec NG ou LP.** Resserrer le capuchon pilote à la position originale, la flamme de la veilleuse doit être dirigée au brûleur et au sonde de flamme. ❑

11. L'étiquette de données de conversion doit être remplie et fi xée adjacente à la soupape. ❑

12. Ouvrez l'alimentation en gaz et vérifi ez pour des fuites de gaz en appliquant une solution d'eau savonneuse. ***N'utilisez pas une flamme nue.*** ❑

13. Réinstallez les brûleurs ainsi que les supports de brûleur avant et arrière. Allumez ensuite la veilleuse et le brûleur principal afin de vous assurer que les conduites de gaz ont bien été purgées. Pour les instructions d'allumage, référez-vous à votre manuel d'installation. Lorsque tous les systèmes ont été vérifiés, remettez en place les bûches. ❑

14. Refixez la porte. Rétablissez l'alimentation électrique à l'appareil. ❑

Purgez toutes les conduites de gaz avec la porte vitrée ouverte.

Assurez-vous que l'arrivée de gaz au brûleur est continue avant de fermer la porte.

Suite au verso →

RÉGLAGES

RÉGLAGE DU VENTURI

L'ouverture du volet d'air a été préréglée en usine selon le tableau ci-dessous:
Ces réglages sont pour une course maximale avec terminaison horizontale.

	PL	GN
AVANT	5/8"	1/4"
ARRIÈRE	1/4"	1/8"

D'autres réglages peuvent être nécessaires selon le type de gaz utilisé, la configuration d'évacuation et l'altitude.

Le réglage du volet d'air doit être exécuté par un technicien/installateur qualifié!

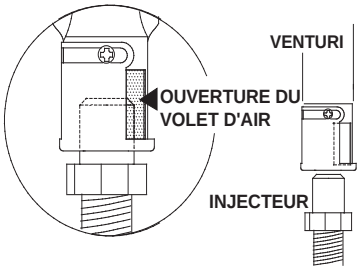

Plus le volet est fermé, plus la flamme est jaune et aura tendance à causer des dépôts de carbone. Plus le volet est ouvert, plus la flamme est bleue et plus elle a tendance à se détacher des orifices du brûleur. La flamme peut ne pas être
jaune immédiatement; allouez de 15 à 30 minutes pour que la couleur finale de la flamme se stabilise.

AJUSTEMENT DE LA PRESSION

Ajustez la vis de la veilleuse pour obtenir une flamme de taille normale. Tournez vers la droite pour réduire l'apport de gaz.

Pour vérifier la pression d'arrivée, tournez la vis (A) vers la gauche jusqu'à ce qu'elle soit desserrée, puis emboîtez le tube du manomètre sur la pointe d'essai. Le manomètre doit indiquer 7" (minimum 4,5") de colonne d'eau pour le gaz naturel ou 13" (11" minimum) de colonne d'eau pour le propane. Assurez-vous que le brûleur principal fonctionne à «HI». La pression de sortie peut être vérifiée de la même façon en utilisant la vis (B). Le manomètre doit indiquer 3,5" de colonne d'eau pour le gaz naturel ou 10" de colonne d'eau pour le propane. Assurez-vous que le brûleur principal fonctionne.
APRÈS AVOIR PRIS LA LECTURE DES PRESSIONS, SERREZ BIEN LES VIS POUR SCELLER. NE SERREZ PAS TROP FORT. VÉRIFIEZ POUR DES FUITES.

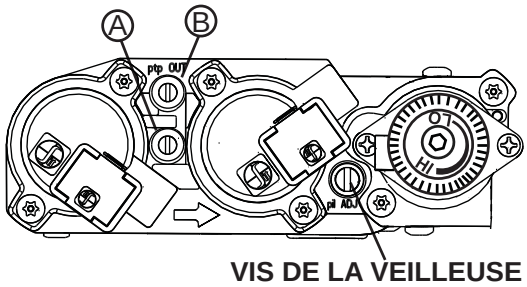

Débit maximal:	
GN	PL
40 000 Btu/h	40 000 Btu/h

CARACTÉRISTIQUES DES FLAMMES

Il est important d'effectuer périodiquement une inspection visuelle de la flamme de la veilleuse et du brûleur.

Comparez-les à ces illustrations.

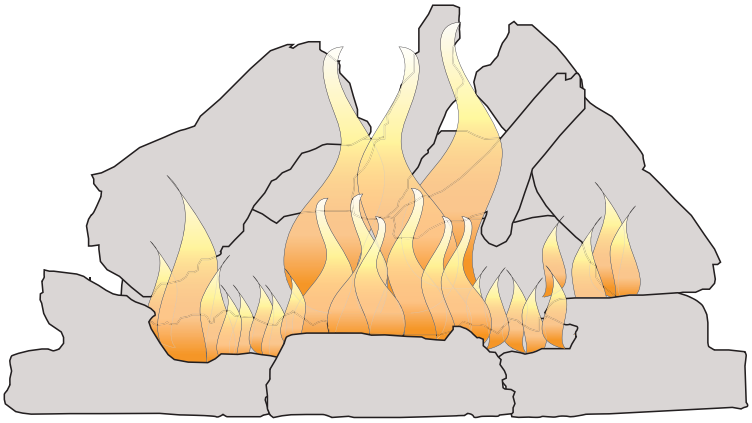

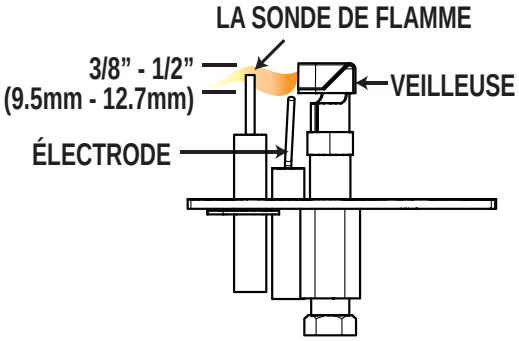

LA FLAMME DOIT ENVELOPPER LA PARTIE SUPÉRIEURE DE LA SONDE DE FLAMME DE 3/8" (9.5mm) À 1/2" (12.7mm)

Système de qualité certifié ISO 9001-2008

Wolf Steel Ltd., 24 Napoleon Rd., Barrie, ON L4M 0G8 Canada • (705)721-1212 • télécopieur(705)722-6031 • www.napoleonfoyers.com